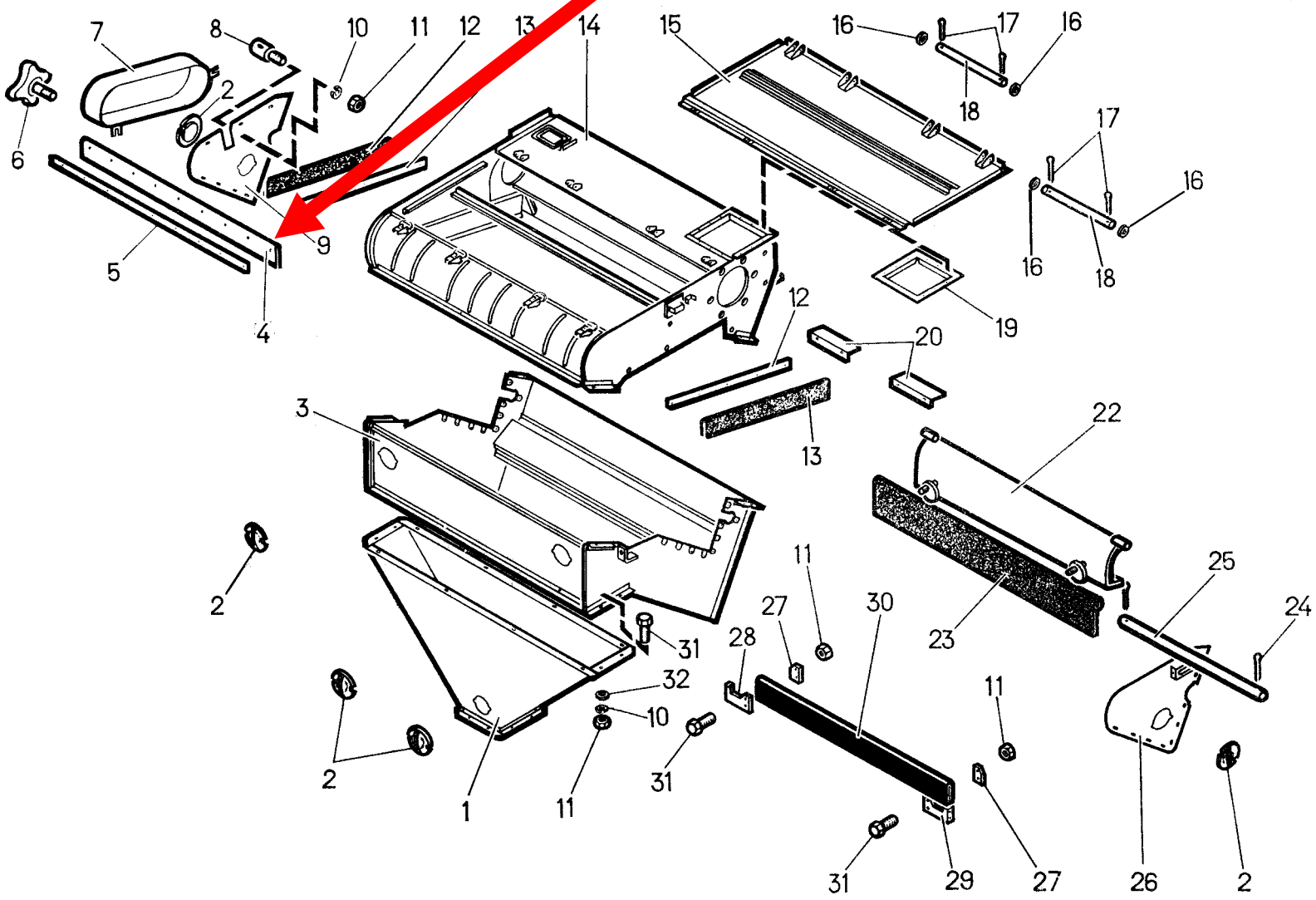МПО 50.01.001 Пластина